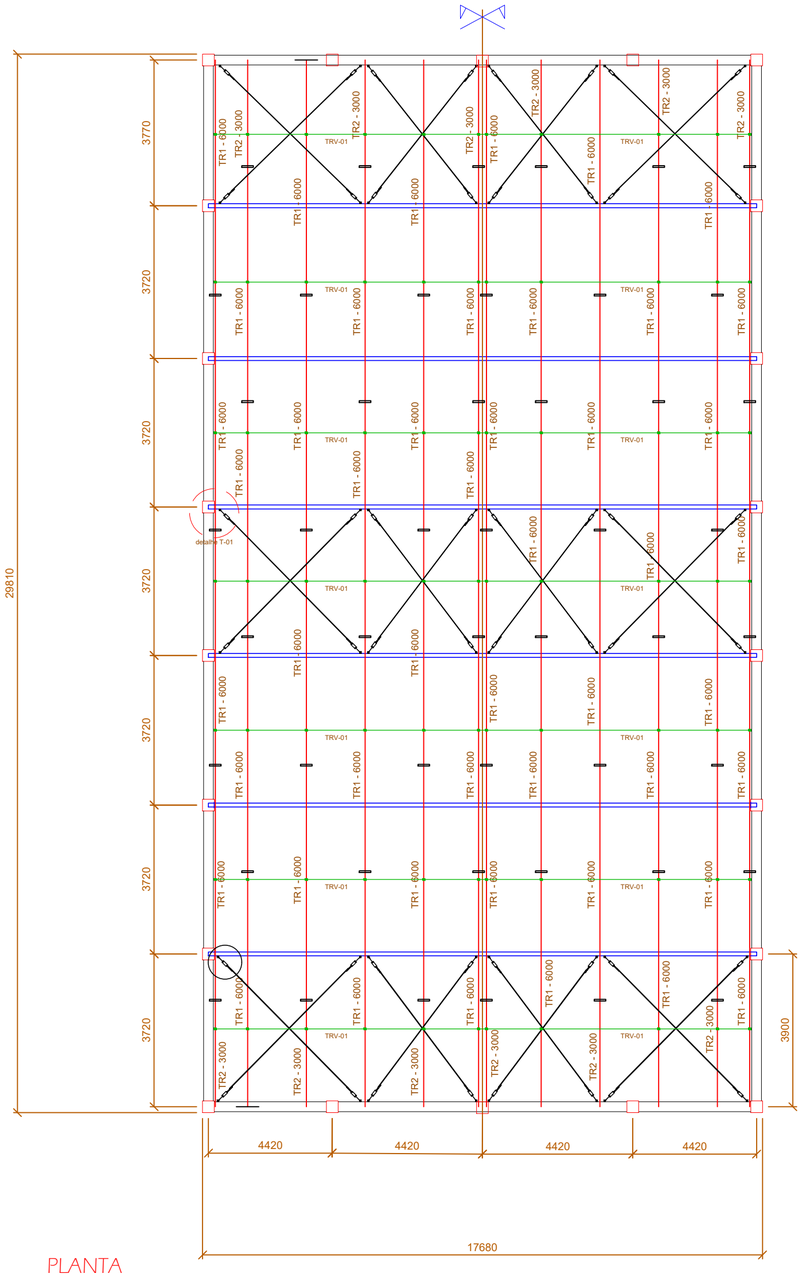

PLANTA
escala 1:50

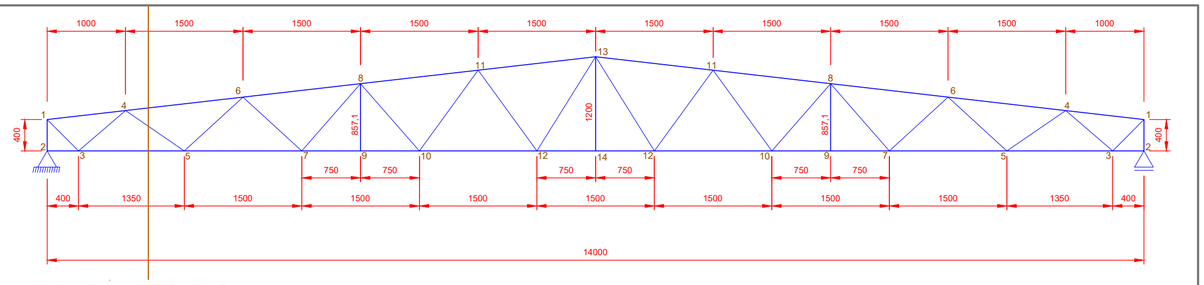

ESQUEMA ESTRUTURAL
escala 1:25

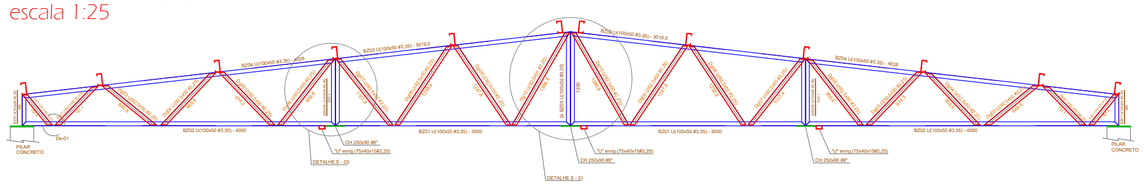

VISTA TESOURA
escala 1:25

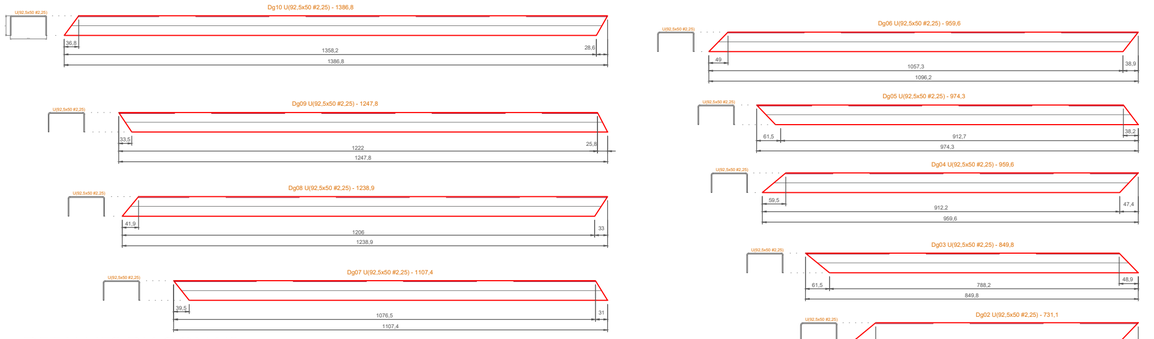

DETALHES DIAGONAIS
escala 1:5

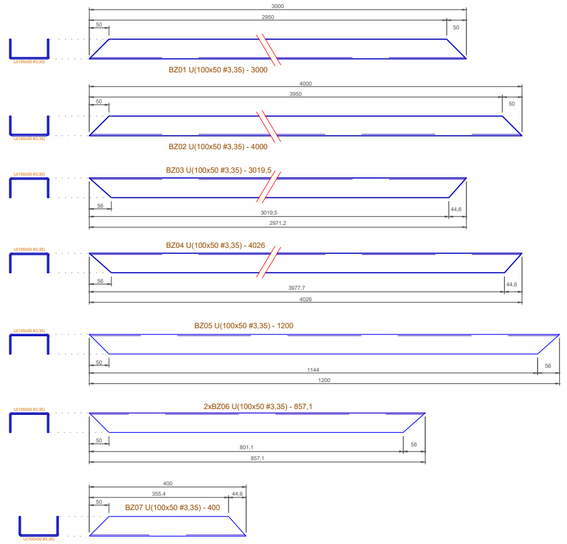

DETALHES BANZOS
escala 1:5

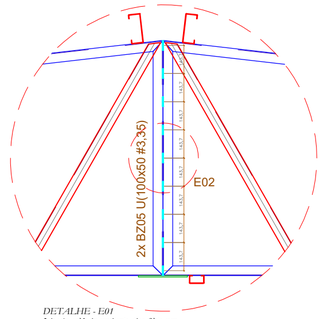

DETALHE - E01
Ligação solda intermitente, tipo filete com 50,0mm de comprimento.
Escala: 1:10

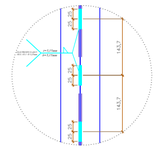

DETALHE - E02
Ligação solda intermitente, tipo filete com 50,0mm de comprimento.
Escala: 1:5

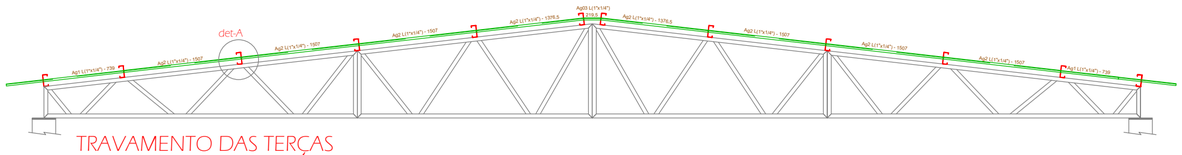

TRAVAMENTO DAS TERÇAS
escala 1:25

TÍTULO DO PROJETO: ESTRUTURA METÁLICA	ESCALA: indicada
AUTOR DO PROJETO: THIAGO SANCHES ALVES CORRÊA, CREA: 0-142571/D-MG	DATA: JANEIRO/22
PROPRIETÁRIO: PREFEITURA MUNICIPAL DE CORGUINHO, CNPJ: 03.501.525/0001-07	PRANCHA: 1/3
ENDEREÇO: RUA MATO GROSSO, VILA ELIANE	